LGMG
H1840
ТЕЛЕСКОПИЧЕСКИЕ ПОГРУЗЧИКИ

истік

официальный дилер-хаб в России

ТЕХНИЧЕСКИЕ ХАРАКТЕРИСТИКИ

МОДЕЛИ	H1840
Единицы измерения	Метрические
Ⓐ Макс. высота подъема	17,6 м
Макс. горизонтальный вылет	13,1 м
Ⓑ Общая длина	6,28 м
Ⓒ Общая ширина	2,44 м
Ⓓ Общая высота	2,68 м
Ⓔ Колесная база	3,12 м
Ⓕ Колесная колея	1,96 м
Дорожный просвет	0,41 м
ПРОИЗВОДИТЕЛЬНОСТЬ	
Макс. грузоподъемность	4,000 кг
Преодолеваемый уклон без груза	65%
Мин. радиус поворота	4,2 м
Угол наклона рамы (влево/вправо)	±9°
Режим движения/управления	Привод на 4 колеса Управление 4 колесами
Время подъема стрелы	11-17,5 с
Время опускания стрелы	16-23,5 с
Время выдвижения стрелы	12,5-22,5 с
Время втягивания стрелы	11-18 с
Передний ход - скорость движения на первой передаче	5 км/ч
Передний ход - скорость движения на второй передаче	30 км/ч
Передний ход - скорость движения на третьей передаче	/
Передний ход - скорость движения на четвертой передаче	/
Задний ход - скорость движения на первой передаче	5 км/ч
Задний ход - скорость движения на второй передаче	30 км/ч
Задний ход - скорость движения на третьей передаче	/
Макс. тормозной путь без груза	≤5,5 м (20 км/ч)
Стандартные шины	440/80R24
ДВИГАТЕЛЬ	
Изготовитель	Perkins
Номинальная мощность	73,5 кВт
Макс. крутящий момент	420 Н-м
Рабочий объем	4,400 мл
ЕМКОСТЬ БАКОВ	
Емкость масляного бака гидросистемы	180 л
Емкость топливного бака	150 л
ВЕС	
Вес машины	12,200 кг

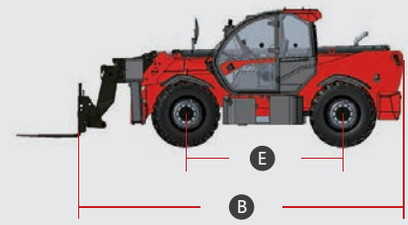

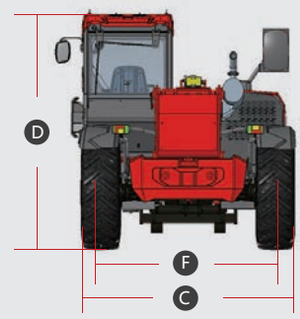

КРИВАЯ НАГРУЗКИ H1840 В УСЛОВИЯХ ПЕРЕСЕЧЕННОЙ МЕСТНОСТИ

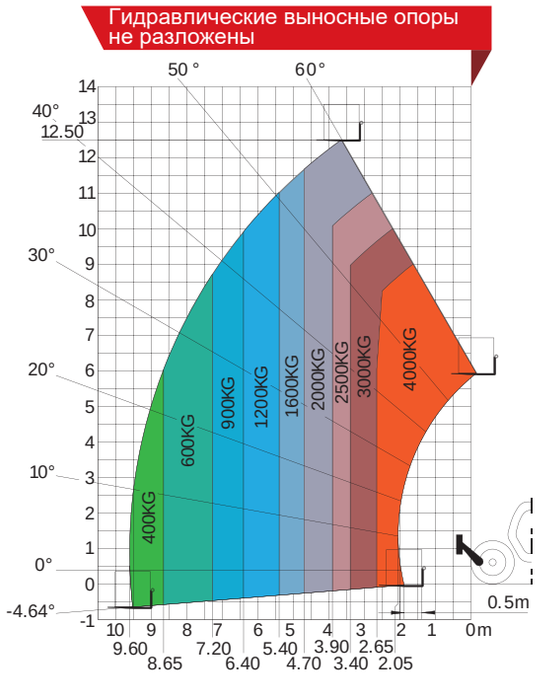

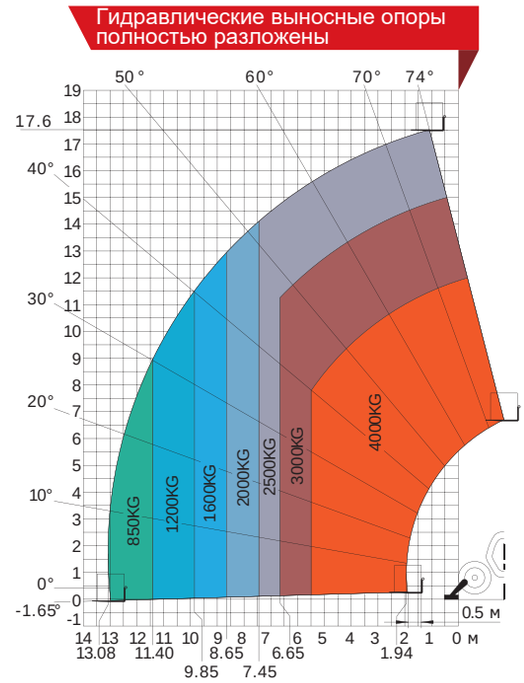

ФУНКЦИОНАЛЬНЫЕ ВОЗМОЖНОСТИ

Высокая мощность, низкий расход топлива

- Всемирно известный двигатель PERKINS, трансмиссия CARARRO с гидростатическим приводом хода SAUER DANFOSS с двух-ступенчатым диапазоном выбора передач позволяют подобрать необходимую скорость и обеспечивают сверхнизкий расход топлива, высокую производительность, надежность и долговечность эксплуатации погрузчика

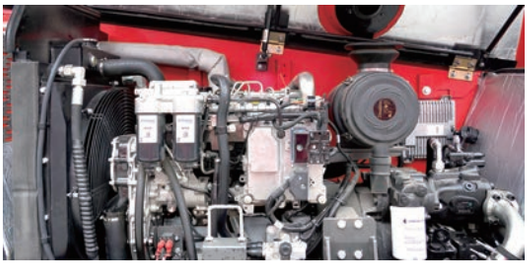

Усовершенствованная конфигурация, безопасность и комфорт

- Кабина обновленного дизайна стандарта FOPS&ROPS защищает водителя в случае опрокидывания погрузчика и падения груза с высоты.
- Просторная кабина спроектирована для комфортной работы оператора. Она обеспечивает отличный обзор и имеет хорошо продуманный дизайн, который значительно снижает усталость оператора.

Эффективное энергосбережение, точная работа

- Погрузчик оснащен пропорциональной системой управления гидравлическими движениями. Ее высокая чувствительность и точное управление обеспечивают превосходную производительность погрузчика в процессе работы.
- Гидравлическая тормозная система, так называемые тормоза «мокрого» типа, расположенные в обоих мостах, обеспечивают стабильное и надежное торможение погрузчика.
- Оба моста оборудованы дифференциалом с блокировкой повышенного трения (LSD), что обеспечивает отличные внедорожные качества погрузчика.

Универсальность и адаптивность

- Телескопический погрузчик оснащен тремя режимами рулевого управления: управление передними колесами, все управляемые и "крабовый ход", идеально подходящими для работы в ограниченном пространстве.

Интеллектуальное управление

- Погрузчик оснащен системой визуализации информации о транспортном средстве. Большой экран высокой четкости отображает все рабочие параметры погрузчика в режиме реального времени.
- Встроенная система самодиагностики позволяет не только контролировать состояние всех систем погрузчика в процессе его эксплуатации, но и получать информацию о неисправностях погрузчика в виде кодов ошибок и проводить работы по настройке и калибровке машины.
- Резервный порт GPS позволяет добавлять дополнительные устройства GPS из разных стран.

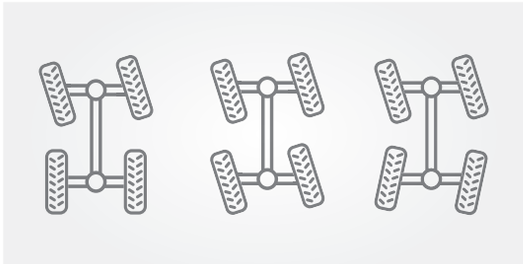

Для получения более подробной информации обращайтесь в компанию LGMG или в местное дилерское предприятие.
LGMG оставляет за собой право вносить изменения в технические характеристики без предварительного уведомления.
Все фотографии и изображения в настоящей брошюре приведены исключительно в рекламных целях.

ИСТК
Официальный дилер-хаб в России

istk.ru
8 800 555-21-12

Октябрь 2023

LGMG