Электроштабелёр с платформой

Модель
CDDK10
CDDK12
CDDK15

Габаритные вилы

Hot Sale

AC

EPS
(опция)

* на фото CDDK15-II с мачтой со свободным ходом

Преимущества: (CDDK15-I/CDDK15-II)

БЕЗОПАСНОСТЬ И ПРОИЗВОДИТЕЛЬНОСТЬ

- Современная система управления переменного тока
- Мультифункциональный дисплей с индикатором заряда батареи и счётчиком моточасов
- Боковая замена батареи в стандарте
- Демпфирующая подушка для малошумной работы
- Аварийный реверс на рукоятке для обеспечения безопасности
- Функция автоматического замедления делает работу более безопасной
- Встроенный предохранительный клапан для защиты от перегруза
- Тормоз в рукоятке работает в вертикальном и горизонтальном положении, для безопасности
- Система аварийного отключения питания.
- Функция "черепаший ход"
- Плавное бесступенчатое изменение скорости

ОПТИМАЛЬНАЯ КОНСТРУКЦИЯ

- Низкий центр тяжести = высокая устойчивость
- Конструкция привода ведущего колеса гарантирует лёгкий доступ для обслуживания и малый радиус разворота. Высокая надёжность двигателя привода и электромагнитного тормоза благодаря влаго- и пылезащитной конструкции
- Мачта и рама разборные и имеют возможность замены
- Полный свободный ход, подходит для низких проёмов. При высоте подъема 3м имеет габарит 2м

РЕМОНТОПРИГОДНОСТЬ

- Защита от низкого напряжения продлевает срок службы батареи
- Концентрированная конструкция электронных компонентов упрощает электросхему, а также сборку, отладку и обслуживание машины

Опция: двойной подъём для одновременной транспортировки двух паллет

Соответствует EN ISO3691-1
EN1175-1
EN16307-1
Based on Directive 2006/42/EC
Conform to EN Standard 12895
Based on directive: 2014/30/EU (EMC)

родель	Примечания
CDDK15-Ⅰ	Премиум с пропорациональным клапаном
CDDK15-Ⅱ	Стандартная конфигурация
CDDK15-Ⅲ	Лёгкая конфигурация
CDDK10-Ⅲ/ 12-Ⅲ	Экономичный тип (DC бесщёточный)

Электроштабелёр с платформой

Модель		CDDK15- Ⅰ	CDDK15- Ⅱ
Номинальная грузоподъёмность	**Q(кг)**	**1500**	**1500**
Центр загрузки	c(mm)	600	600
Растояние от центра оси вед. колеса до спинки вил	x(mm)	672	672
Высота вил в сложенном состоянии	h_{13}(mm)	85	85
Размер колёс передних	mm	ф 250x70	ф 250x70
Размер колёс задних	mm	ф 80x84	ф 80x84
Размер дополнительных колёс	mm	ф 150x60	ф 150x60
Колёсная формула (X - ведущее колесо)		1x+2/4	1x+2/4
Высота мачты в сложенном виде	h_1(mm)	1735/1985/2135/2235/2050/2210/2410	1735/1985/2135/2235/2050/2210/2410
Свободный ход (опция 2500~3500мм)	h_2(mm)	1300/1550/1700/1800/1570/1740/1940	1300/1550/1700/1800/1570/1740/1940
Высота подъёма вил	**h_3(mm)**	**2500/3000/3300/3500/4500/5000/5600**	**2500/3000/3300/3500/4500/5000/5600**
Высота мачты в выдвинутом положении	h_4(mm)	2955/3455/3755/3955/5030/5510/6110	2955/3455/3755/3955/5030/5510/6110
Высота рукоятки min/max	h_{14}(mm)	1150/1450	1150/1450
Общая длина	l_1(mm)	2020/2100	2020/2100
Длина до спинки вил	l_2(mm)	950	950
Общая ширина	b_1(mm)	850	850
Размеры вил	s/e/l(mm)	60/180/1070(1150)	60/180/1070(1150)
Ширина по внешней стороне вил	b_5(mm)	570/695	570/695
Рабочий коридор с паллетами 800*1200 вдоль, AST	A_{st}(mm)	2515	2515
Радиус поворота	W_a(mm)	1655	1655
Скорость движения, с грузом/без груза	км/ч	7/7.1	7/7.1
Скорость подъёма, с грузом/без груза	м/с	0-0.16/0-0.24	0.11/0.16
Скорость опускания, с грузом/без груза	м/с	0-0.39/0-0.26	0.14/0.19
Напряжение и номинальная ёмкость батареи	В/Ач	24/300	24/240 24/300 (опция)
Вес батареи	кг	260	220 260
Мощность двигателя хода	кВт	1,5	1,5 1,2
Общий вес (включая батарею)	кг	1330/1340/1350/1370/1530/1560/1595	1240/1270/1285/1490/1520/1560/1580 [1]

***Указан вес батареи 240 Ач**

***Опция: с опцией EPS размер ведущего колеса 250x80mm**

Литиевая батарея 225Ач (зарядное устройство 24В/100А)

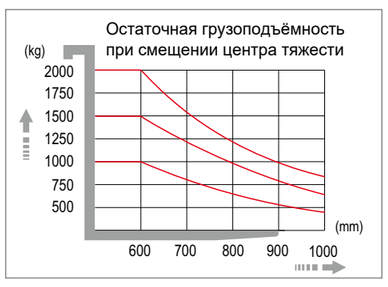

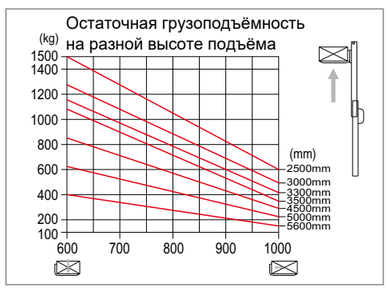
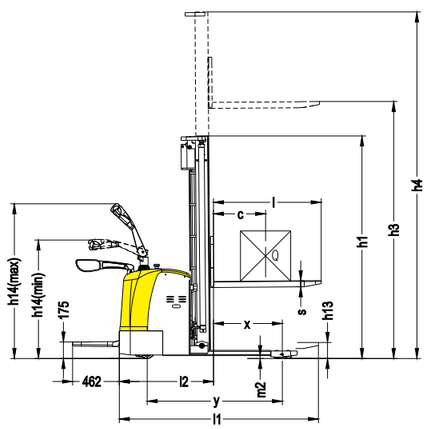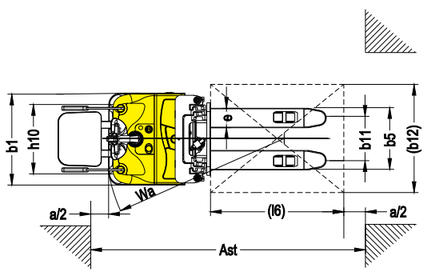
Модель		CDDK10- Ⅲ	CDDK12- Ⅲ	CDDK15- Ⅲ
Номинальная грузоподъёмность	**Q(kg)**	**1000**	**1200**	**1500**
Центр загрузки	c(mm)	500	500	600
Растояние от центра оси вед. колеса до спинки вил	x(mm)	600	600	697
Высота вил в сложенном состоянии	h_{13}(mm)	90	90	90
Размер колёс передних	mm	ф 250x70	ф 250x70	ф 250x70
Размер колёс задних	mm	ф 80x70	ф 80x70	ф 80x70
Размер дополнительных колёс	mm	ф 150x60	ф 150x60	ф 150x60
Колёсная формула (X - ведущее колесо)		1x+2/4	1x+2/4	1x+2/4
Высота мачты в сложенном виде	h_1(mm)	2087/1837/2087/2237	2087/1837/2087/2237	2087/1837/2087/2237
Свободный ход (опция 2500~3500мм)	**h_2(mm)**	**1600/2500/3000/3300**	**1600/2500/3000/3300**	**1600/2500/3000/3300**
Высота подъёма вил	h_3(mm)	2087/3087/3587/3887	2087/3087/3587/3887	2087/3087/3587/3887
Высота мачты в выдвинутом положении	h_{14}(mm)	1150/1450	1150/1450	1150/1450
Общая длина	l_1(mm)	1955	1955	2025
Длина до спинки вил	l_2(mm)	840	840	920
Общая ширина	b_1(mm)	850	850	850
Размеры вил	s/e/l(mm)	60/170/1070(1150)	60/170/1070(1150)	60/170/1070(1150)
Ширина по внешней стороне вил	b_5(mm)	570/695	570/695	570/695
Рабочий коридор с паллетами 800*1200 вдоль, AST	A_{st}(mm)	2440	2440	2520
Радиус поворота	W_a(mm)	1575	1575	1655
Скорость движения, с грузом/без груза	км/ч	7/7.1	7/7.1	7/7.1
Скорость подъёма, с грузом/без груза	м/с	0.11/0.17	0.10/0.16	0.09/0.16
Скорость опускания, с грузом/без груза	м/с	0.15/0.16	0.15/0.16	0.15/0.16
Напряжение и номинальная ёмкость батареи	В/Ач	24/120	24/120	24/200
Вес батареи	kg	90	90	160
Мощность двигателя хода	кВт	1,2	1,2	1,2
Общий вес (включая батарею)	кг	700/750/780/800	800/850/870/890	840/920/930/945